JCB / Erikinnituse valmistamise joonis.

LISA PUUDUVAD MÕÕDUD!

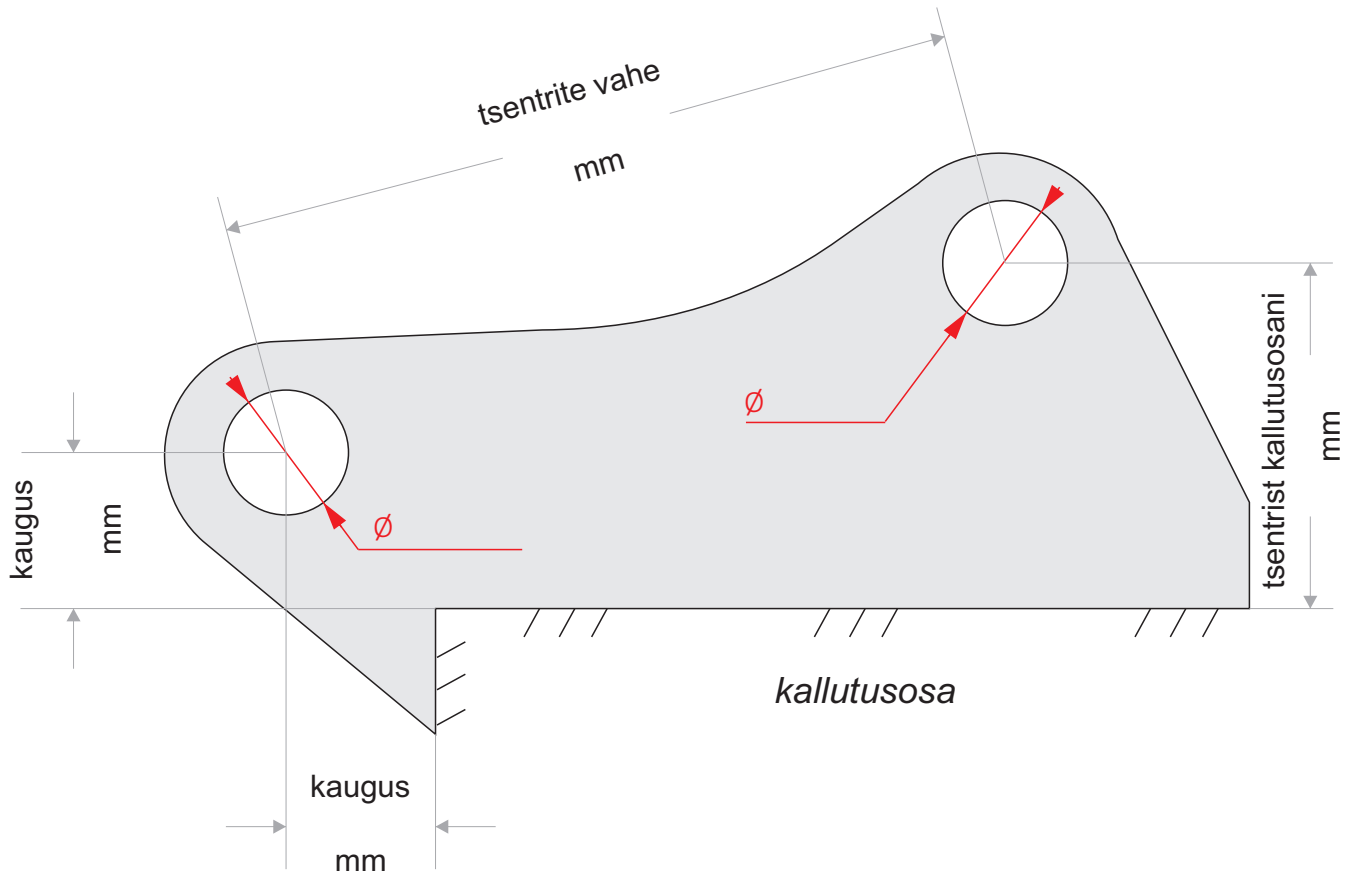

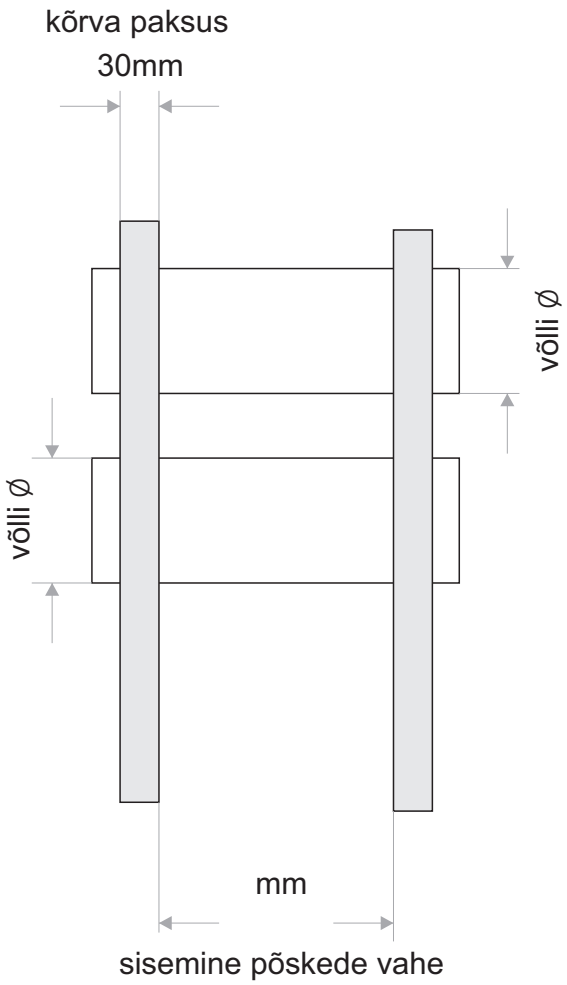

Tamsalu EPT AS
Tehnika 2, 46107, Tamsalu
Tel. +372 323 0560
Faks. +372 324 5972